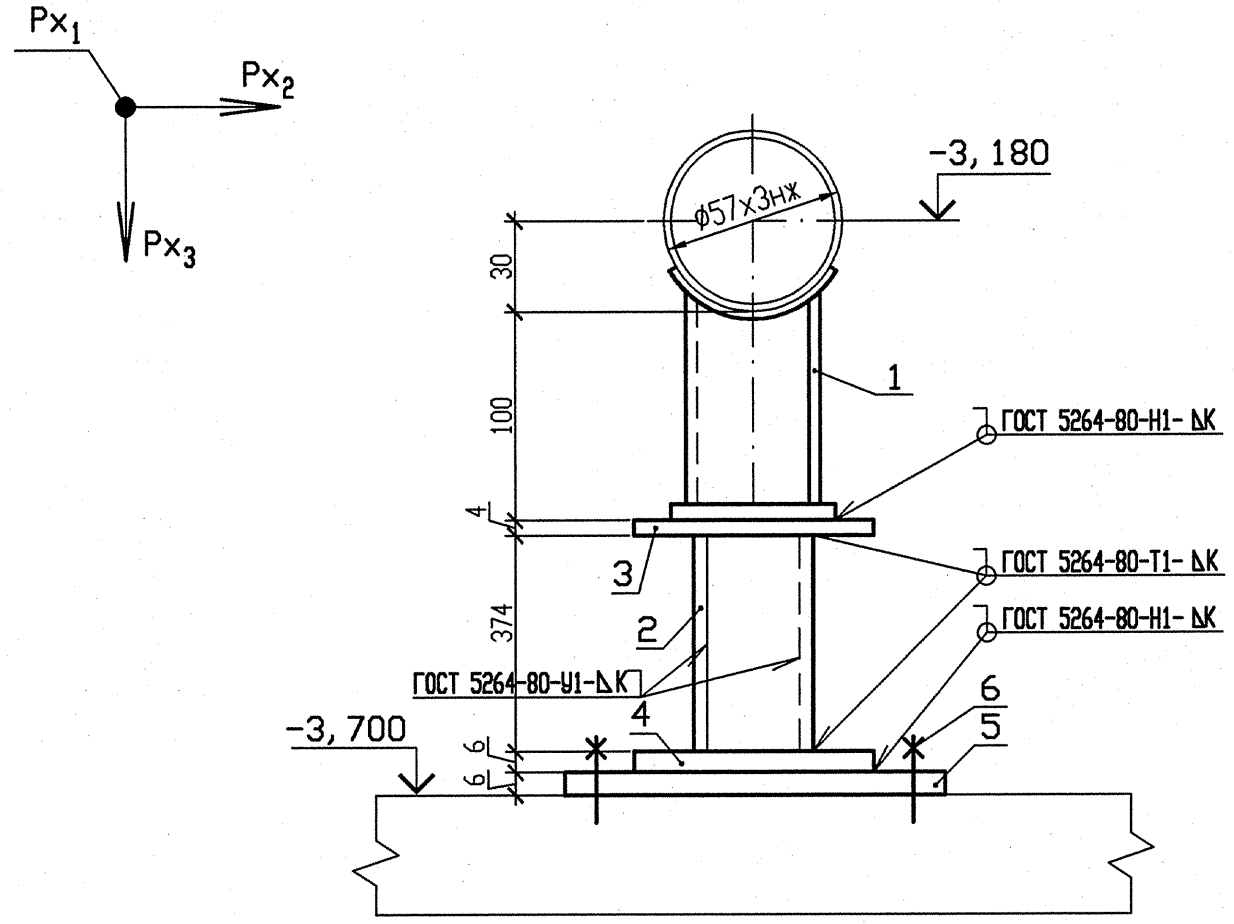

НАГРУЗКИ И МОМЕНТЫ НА ОПОРУ

N опоры	Усилия, кН			Моменты, кНжм		
	Px_1	Px_2	Px_3	Mx_1	Mx_2	Mx_3
66	-0,59	0,49	-0,69	-0,01	0,02	-0,12
67	-0,19	-0,30	-0,80	-0,03	-0,06	0,08

1 Монтажно-сборочный чертеж R3.00691.1.0.13 л.3.

2 Сварку производить по ГОСТ 5264-80.

3 Сварку опоры с трубопроводом производить по ОСТ 34-10-616-93.

4 Отметка трубопровода подлежит уточнению в соответствии с уклоном трубопровода.

5 Деталь позиции 2 обрезать на монтаже до размеров, указанных на чертеже, с уточнением по месту.

6 Катет шва (К) принять по наименьшей толщине свариваемых деталей.

7 Детали позиции 5, 6 выполнить в соответствии с требованиями чертежа R3.01293.9.0.21.

8 Чертеж R3.01293.9.0.21 выпущен в качестве прилагаемого документа к R3.00695.1.0.13 "Трубопроводы автоматического химического контроля".

9 Максимальная нагрузка на опору Px_3 дана с учетом сейсмического воздействия.

10 Изготовить два комплекта.

СПЕЦИФИКАЦИЯ ДЕТАЛЕЙ

Поз.	Обозначение	Наименование	Кол.	Материал	Масса, кг ед.	Масса, кг общ.	Примечание
1	02 ОСТ 34-10-616-93	Опора 57К	1	Сборный	0,80	0,80	
2	ГОСТ 8509-93	Уголок 50х50х5 l=420	2	Ст3сп ГОСТ 535-2005	1,58	3,16	Смотри пункт 5
3	ГОСТ 19903-90	Лист Б-ПН-0-4,0 150х150	1	Ст3сп ГОСТ 16523-97	0,71	0,71	
4	ГОСТ 19903-90	Лист Б-ПН-0-6,0 150х150	1	Ст3сп ГОСТ 14637-89	1,06	1,06	
5	По чертеху R3.01293.9.0.21	ГОСТ 19903-74 Лист Б-ПН-6х300х300	1	С245 ГОСТ 27772-88	4,24	4,24	
6	По чертеху R3.01293.9.0.21	ГОСТ 28778-90 Болт БСР 12х110 У3	4	Сборный	0,14	0,56	
	ГОСТ 2246-70	Проволока		Св-04Х19Н11М3	—	—	
	ГОСТ 9467-75	Электроды		УОНИИ-13/45	—	—	
				Итого		10,53	

АРХИВНЫЙ ЭКЗЕМПЛЯР

Изм	N уч.	Лист	N докум	Подп.	Дата
4	-	Зам.	230-13	-	-
Инженер 2к.		Ксендзова			17.04
Пров. инж. 1к.		Послушаев			17.04
Пров. вед. инж.		Исаева			18.04
Н. контр.		Краснояров			24.05

210012. 0000029. 40003. 011
СО. 00 R3.00691.1.0.13

Ростовская АЭС Блок 3

Реакторное отделение
Негерметичная часть
Вспомогательные трубопроводы системы СВО-2

Стадия	Лист	Листов
Р	62	

Опора неподвижная 66, 67

ОАО "НИАЭП" 2013

Инв. N подл. R3.00691.1.0.13 | Подп. и дата | Взам. инв. N

Формат А3